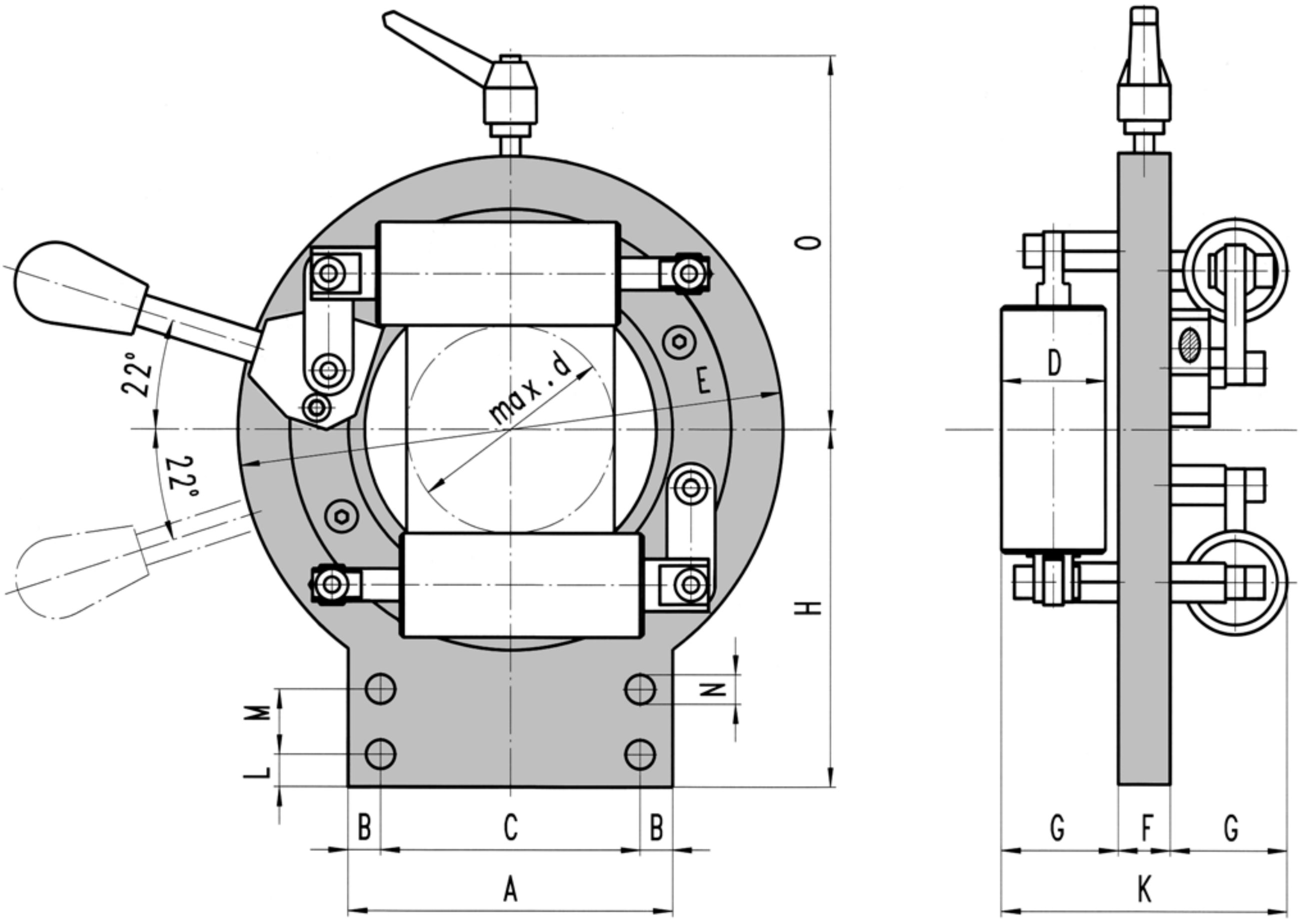

RZ

Ø	-30,0	10,0-70,0	10,0-150,0	40,0-250,0	50,0-300,0
TYPE	**RZ 30**	**RZ 70**	**RZ 150**	**RZ 250**	**RZ 300**
A	50	100	200	315	500
B	7	10	20	32,5	100
C	36	80	160	250	300
D	25	30	65	100	80
E	88	168	360	560	500
F	12	16	25	40	25
G	26	36	66	105	90
H	55	110	220	350	350
K	64	88	157	250	205
L	7	9	15	25	30
M		20	40	63	50
N	5,5	9	13	22	22
O	65	125	260	710	350
kg	1	4,1	30	70	156

Zentrisch verstellbare Rollenführung
Guidage à galets avec réglage concentrique
Concentric roller guide

WITELS ALBERT